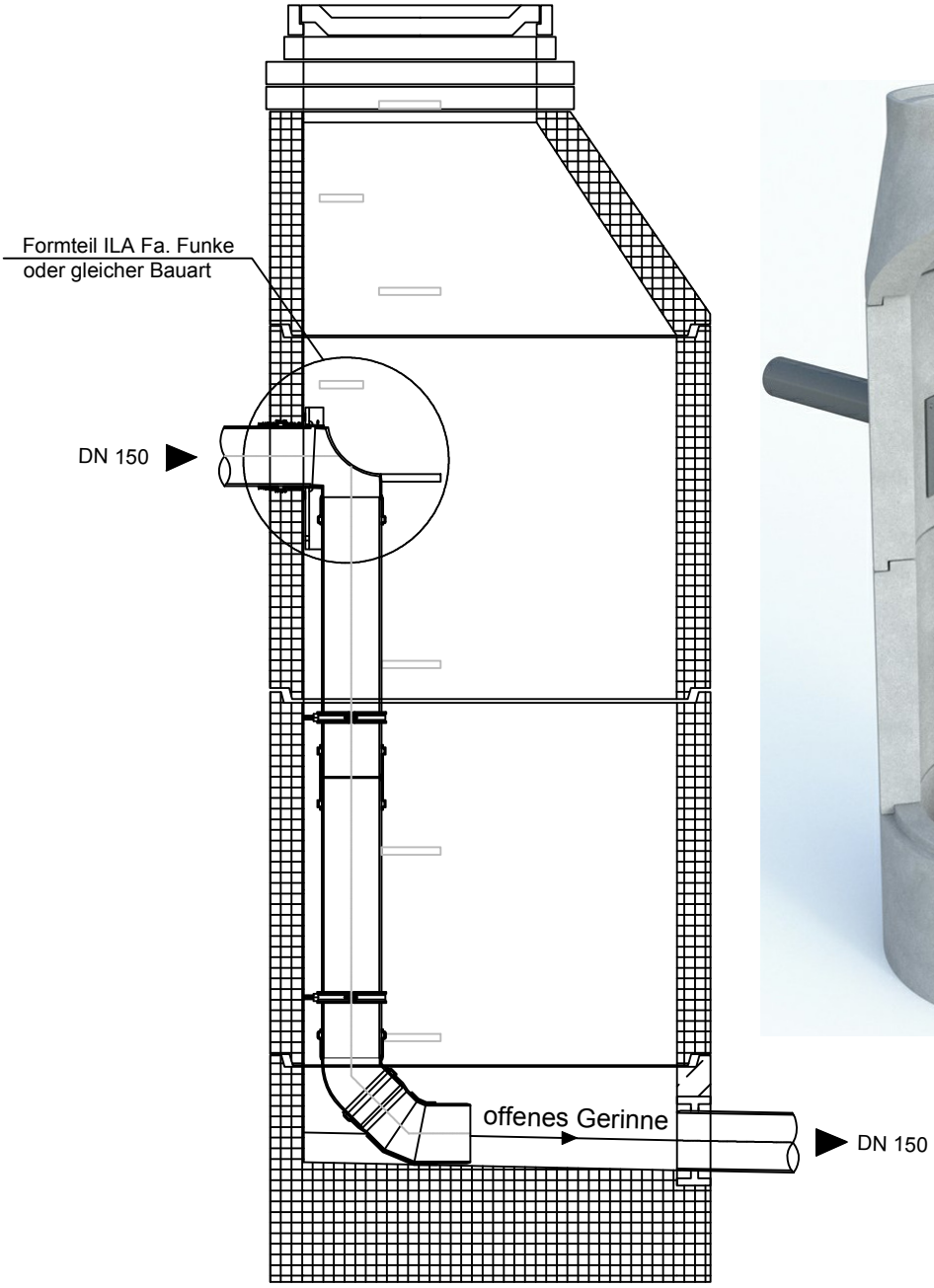

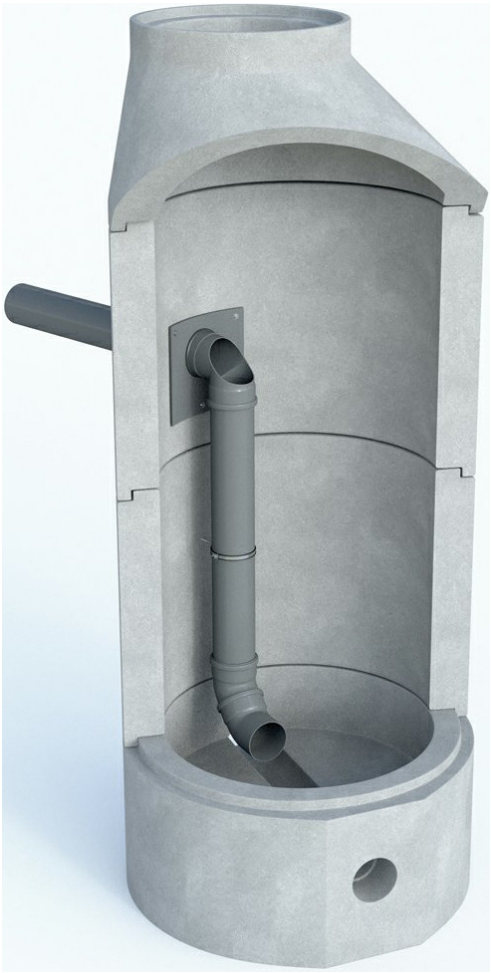

Eigenbetrieb Abwasserbeseitigung Stadt Emmendingen	Datum: 18.07.2018 gezeichnet: bus	Maßstab	1:20
		Absturzschacht innenliegend	